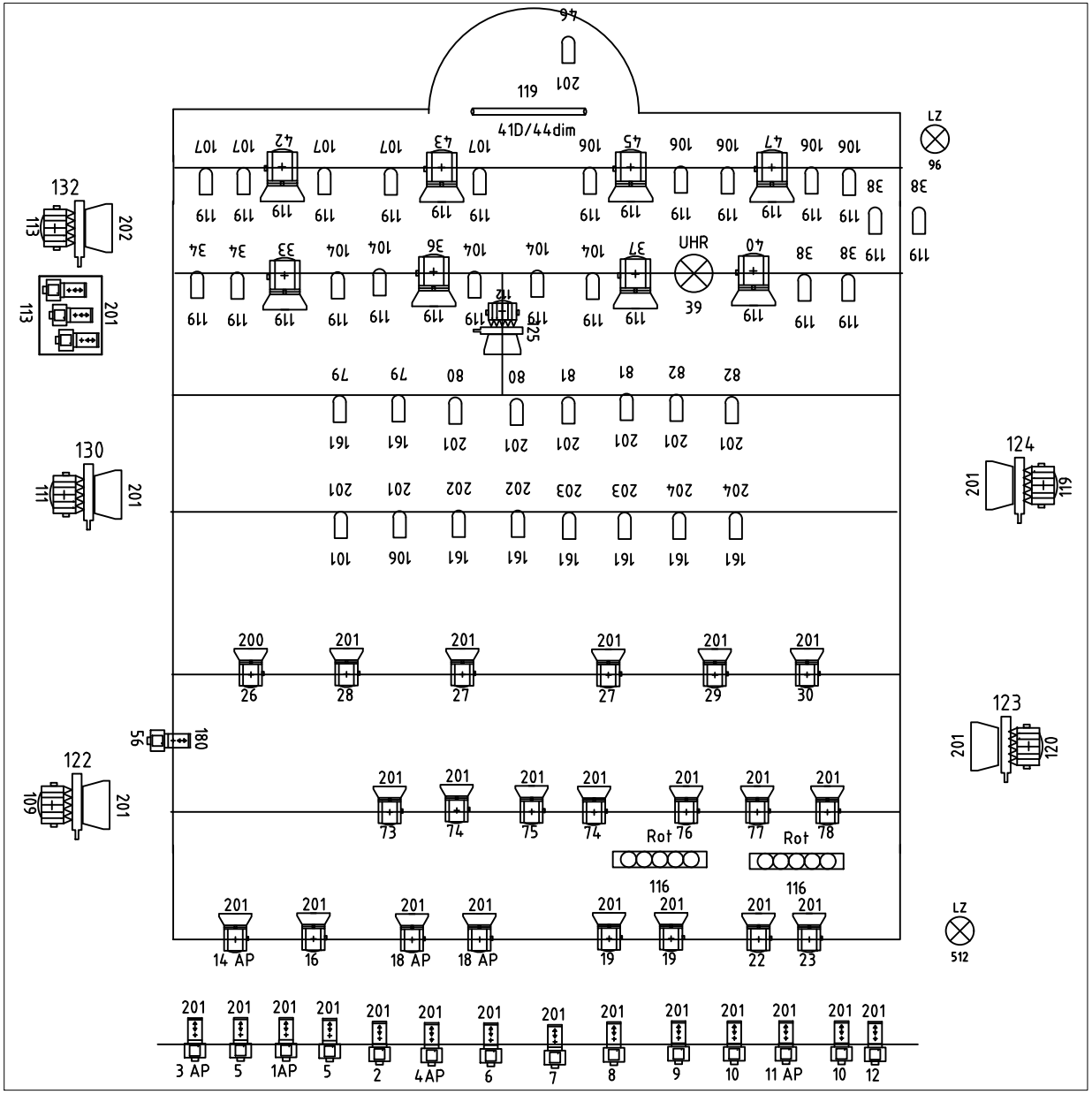

41D/44dim
UHR
Rot
Rot
LZ
LZ